MONSTER

CLARITY 8.0 ANC

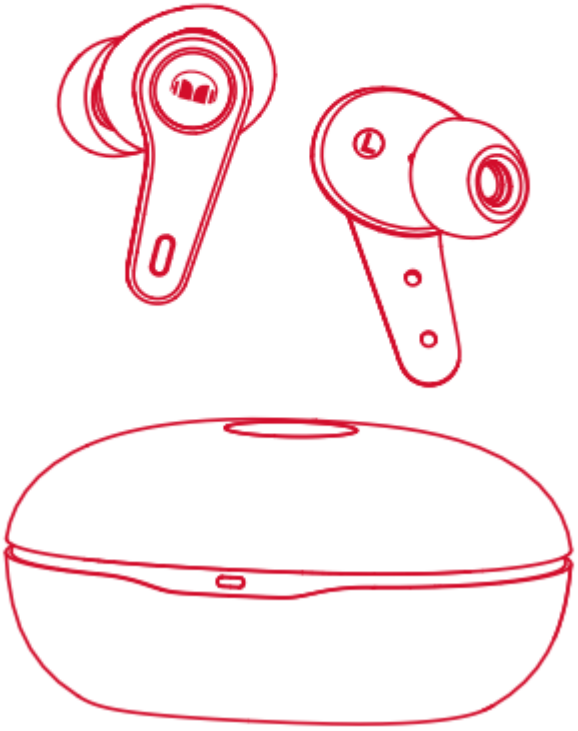

214-250742

この度は、Monster Clarity 8.0 ANC をお買い上げいただき、誠にありがとうございます。ご使用前にこの取扱説明書をよくお読みいただき、正しく安全にお使いください。また、お読みになった後はいつでも見られる場所に大切に保管してください。

1. 安全上のご注意

ご使用の際は、以下の事項を必ずお守りください。

- **イヤホンの収納**: 正常な充電を行うため、左右（L/R）を正しく確認して充電ケースに収納してください。
- **電池の取り扱い**: お客様ご自身によるバッテリーの交換は推奨されません。
- **火災・故障の防止**: 充電ケースおよび本体を、直射日光の当たる場所や火のそばなど、高温になる場所に放置しないでください。

2. 同梱品の確認

パッケージを開封し、以下の品物がすべて揃っているかご確認ください。

- イヤホン本体（L/R） × 1 ペア
- 充電ケース × 1
- イヤーチップ × 3 ペア（M サイズ装着済み）
- USB-C 充電ケーブル × 1
- クイックスタートガイドおよび保証書

3. 各部の名称

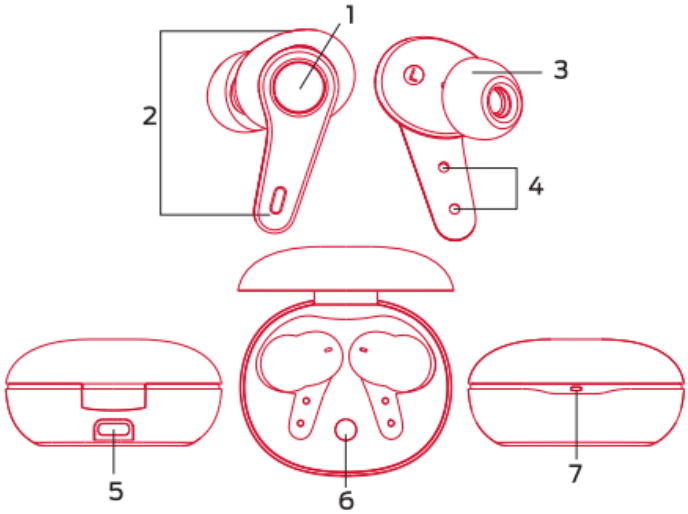

1. **マルチファンクションボタン (MFB)**：操作用のタッチセンサー
2. **マイク**：通話およびノイズキャンセリング用
3. **イヤーチップ**：フィット感の調整
4. **充電端子**：ケースとの接続接点
5. **USB-C 充電ポート**：ケース充電用
6. **リセットボタン**：ケース内部（収納部中央）に配置
7. **充電ケースインジケーター**：状態を表示

4. ご使用の準備（充電・電源・接続）

製品を最初にお使いになる際は、以下の手順で準備を行ってください。

4-1. 充電方法

初めてご使用になる前に、本体とケースをフル充電してください。付属の USB-C ケーブルをケースに接続し、AC アダプター（別売）等で充電します。

4-2. 電源の ON/OFF

- **電源 ON**：充電ケースの蓋を開けると自動的に ON になります。
- **電源 OFF**：イヤホンをケースに戻し蓋を閉じると、自動的に OFF になり充電が始まります。

4-3. ペアリング（接続設定）

1. ケースの蓋を開けると、左右のイヤホンが自動的に相互接続されます。
2. デバイス（スマートフォン等）の Bluetooth 設定をオンにします。
3. リストから「**Monster Clarity 8.0 ANC**」を選択して接続してください。

- ○ 接続完了時には耳元で接続完了音が流れます。
- ○ 一度設定すると、次回からはケースを開けるだけで自動接続されます。

5. 操作一覧

操作は左右のイヤホンにあるマルチファンクションボタン（MFB）で行います。

【音量調整】

音量下げる：左 MFB 1 回タップ
音量上げる：右 MFB 1 回タップ

【音楽再生】

機能	操作対象	操作方法
再生 / 一時停止	左右どちらでも	2 回タップ
次の曲へ	右 (R)	3 回タップ
前の曲へ	左 (L)	3 回タップ

【通話】

機能	操作対象	操作方法
電話に出る / 切る	左右どちらでも	2 回タップ
着信を拒否する	左右どちらでも	約 2 秒間長押し

【モード切替】

右(R)のボタンを**約 2 秒間長押し**するたびに、以下の順序でモードが切り替わります。

モード	特徴
1. ノーマルモード	通常の再生状態
2. ノイズキャンセリング	周囲の騒音を低減します
3. 外音取り込みモード	周囲の音を聞き取りやすくします

【音声アシスタント】（Siri/Google アシスタント）の起動

機能	操作対象	操作方法
音声アシスタントの起動	左 (R)	2 秒間長押し

6. リセット機能（ボタン操作）

充電ケース内のリセットボタンを長押しすることで、状態を初期化できます。**ケースの蓋を開けた状態で操作してください。**

操作	実行内容	完了時のサイン（LED）	詳細
5 秒間長押し	ペアリング解除	白色で 5 回点滅	接続中のデバイスとの情報をクリアします。

7. LED インジケーターまとめ

状態	ライトの表示（ケース）
充電中（充電ケース）	赤色ライトが点滅
充電中（イヤホン）	白色ライトが点滅
フル充電	ライトが消灯
ペアリング解除完了	白色で 5 回点滅

仕様　MONSTER ANC EARPHONE

項目	内容
Bluetooth	Ver5.2
ノイズキャンセリング	最大 -45dB のノイズ低減
再生時間	本体：約 5 時間（ロングバッテリー設計）
充電時間	ケース：約 2 時間
急速充電	5 分の充電で 1 時間の再生が可能
ドライバーサイズ	10 mm
重量	イヤホン本体：10g
その他	ANC(ｱｸﾃｨﾌﾞﾉｲｽﾞｷｬﾝｾﾘﾝｸﾞ) 外音取り込み

【1 年間の安心保証】

ご購入日から 1 年以内に、製造上の責任による故障が発生した際は無償で修理・交換対応をさせて頂きます。

保証を受ける際は、購入日が確認できる書類をご提示ください。

※保証対象は本体のみ（付属品ケーブルは保証対象外です）

※お客様の過失による破損等は保証対象外となります

【修理のご相談について】

万が一、本製品に故障や不具合が生じた場合は、恐れ入りますが、お買い上げいただいた販売店（購入元）まで下記の 2 点をご用意の上お問い合わせください。

■ご購入日が確認できるもの（レシート、領収書、納品書、オンラインショップの注文履歴画面など）

■不具合状況（電源が入らない、音が出ない、充電できない など）